BT 302 GL

Повноростовий скляний турнікет

CAME ÖZAK

ТЕХНІЧНА СПЕЦИФІКАЦІЯ

Габарити (мм)

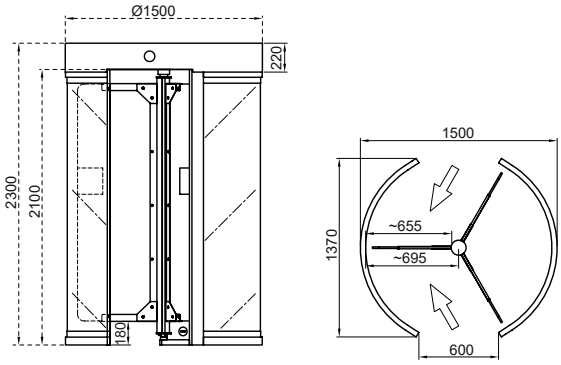

Технічні характеристики

Місце використання	В приміщенні (окремо можна замовити конфігурацію для використання на вулиці)
Робоча температура, вологість	-20°C / +68°C (на замовлення доступна конфігурація для -50°C з додатковим обігрівачем з позитивним температурним коефіцієнтом), відносна вологість %95 без конденсату.
Інтенсивність експлуатації	100%, використання цілодобово, в режимі 7/24.
Особливості корпусу / стулок	Побудований на основних несучих компонентах з нержавіючої сталі, які з боків підтримуються коробчастими балками, має закруглені скляні стінки, захисну верхню кришку, бічні панелі механічних відсіків і повністю закриту стелю. Доступ до відсіку механічної частини здійснюється через стелю. Оснащений трисекційним ротором (120°). **Корпус**: Корпус з нержавіючої сталі марки 304 (можливе виготовлення зі сталі марки 316)*, стінки з ламінованого скла завтовшки 4+4 мм. **Стулки**: Загартоване скло завтовшки 12 мм, встановлене на роторі з нержавіючої сталі марки 304 (можливе виготовлення зі сталі марки 316)*. (*) Оздоблювальне покриття: Матове з круговим шліфуванням.
Індикатори / освітлення	**Індикатори статусу / напрямку** : Світлодіодні індикатори в стандартній комплектації / світлодіодне освітлення проходу в стандартній комплектації.
Живлення	**Робоча напруга** : 110/220 В змінного струму. 50/60 Гц. (%±10), 24 В пост. стр. **Енергоспоживання** : ~14 Вт в режимі очікування, макс. ~50 Вт (залежить від обладнання на замовлення та додаткового обладнання).
Режими роботи	Система працює у двосторонньому режимі (вхід-вихід). Режими роботи змінюються двопозиційним перемикачем, на ПК або в додатку Android. Контрольований вхід і вихід; Контрольований вхід, вільний вихід; Вільний вхід, контрольований вихід Використання одного входу в обох напрямках; Вільний вхід і вихід
Функціонування системи	Електромеханічне з ручним управлінням (окремо можна замовити електромеханічне моторизоване управління).
Система управління	Усі функції, параметри та режими роботи можна змінювати за допомогою пульта управління (з мікропроцесорним управлінням), персонального комп'ютера (ОС Windows) та/або додатка на базі Android. Прошивку можна оновлювати. Усі минулі оновлення та зміни функцій зберігаються на сервері, і записи можна відстежувати. Всі входи захищені оптопарами. Контроль здійснюється за допомогою сухого контакту (віддалено). Сумісна з усіма типами пристроїв контролю доступу. Додатково можна замовити модуль RS232, RS485 або TCP/IP.
Швидкість людського потоку	**Пропускна здатність (з ручним управлінням)** : макс. 30 циклів/хв. **Номінальна**: ~20 осіб/хв. **Пропускна здатність (з електроприводом)** : макс. 20 циклів/хв. **Номінальна**: ~15 осіб/хв. (номінальна швидкість проходження може змінюватися залежно від використовуваної системи контролю доступу)
Аварійний режим	Система дозволяє вільно проходити (вхід–вихід) в обох напрямках (відмикається за відсутності живлення). Сумісний з системами пожежної сигналізації та аналогічними системами. Після завершення аварійної ситуації система повертається до нормального режиму роботи.
Відсутність живлення	Система дозволяє вільно проходити (вхід–вихід) в обох напрямках (відмикається за відсутності живлення). Також можна встановити блокування входу–виходу, вільний вхід–заблокований вихід або заблокований вхід–вільний вихід (залишається замкненим під час відсутності живлення). У конфігурації залишення замкненим під час відсутності живлення вільний прохід у вибраному напрямку можливий з використанням ключа перемикання на ручне управління.
Вага	~560 кг
Функції та обладнання, які замовляються окремо	Блок з приводом від двигуна, бездротовий пульт дистанційного керування (приймач-передавач), ручне керування, ключ перемикання на ручне управління (з функцією залишення замкненим під час відсутності живлення), лічильник (з/без скидання), кронштейн для кріплення зчитувача карток, датчик завершення проходження, безконтактний датчик проходження (для моделей з електроприводом), обігрівач з позитивним температурним коефіцієнтом, нижня плита (стандартна або для роботи з вилковим навантажувачем), резервний акумулятор, нержавіюча сталь 316, модулі RS232-RS485-TCP/IP, обмежувач.

TD-1302-0061(6) Y.T.30.03.2022

*Конструкція та технічні характеристики можуть змінюватися без попередження.